KG5300

Емкостной датчик

KG-3150NANKG/SL/1P/IO

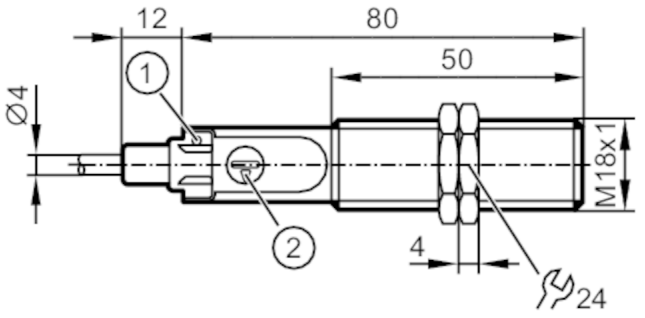

1 светодиод жёлтый Состояние выхода

Характеристики		
Электрическое исполнение		NPN
Функция выходного сигнала		NO
Диапазон срабатывания	[mm]	0,5...30
Коммуникационный интерфейс		IO-Link
Корпус		Резьбовой корпус
Размеры	[mm]	M18 x 1 / L = 92,5
Приложение		
Температура измеряемой среды	[°C]	-25...110
Электронные данные		
Рабочее напряжение	[V]	10...30 DC
Потребление тока	[mA]	< 22
Класс защиты		III
Защита от переполюсовки		да
Выходы		
Электрическое исполнение		NPN
Функция выходного сигнала		NO
Макс. падение напряжения коммутационного выхода DC	[V]	2,5
Постоянный ток нагрузки коммутационного выхода DC	[mA]	200
Частота переключения DC	[Hz]	30
Защита от короткого замыкания		да
Защита от перегрузок по току		да
Диапазон контроля		
Диапазон срабатывания	[mm]	0,5...30
Настраиваемое расстояние срабатывания		да

KG5300

Емкостной датчик

KG-3150NANKG/SL/1P/IO

Заводская настройка расстояния срабатывания	[mm]	15	
Реальное расстояние срабатывания Sr	[mm]	15 ± 10 %	
Точность/ погрешность			
Гистерезис	[% от Sr]	1...15	
Смещение точки переключения	[% от Sr]	-15...15	
Интерфейсы			
Коммуникационный интерфейс		IO-Link	
Способ передачи		COM2 (38,4 kBaud)	
IO-Link проверка		1.1	
Стандарт SDCI		IEC 61131-9	
Профили		Smart Sensor - SSP 0	Generic Profiled Sensor
		Function	Device identification
		Function	Multiple switching signal
		Function	Process data variable
		Function	Device diagnosis
SIO режим		да	
Нужный тип порта		A	
Миним.время рабочего цикла	[ms]	20	
IO-Link функции (ациклические)		специфичный для приложения тег; счетчик часов работы; нормально открытый / нормально закрытый (конфигурируемый); PNP / NPN (parametrierbar); Уставка пороговой точки; Гистерезис	
Поддерживаемые DeviceID		**Режим работы**	**ID прибора**
		default	795
Условия эксплуатации			
Температура окружающей среды	[°C]	-25...80	
Степень защиты		IP 65; IP 67; IP 69K	
Испытания / одобрения			
ЭМС		EN 61000-4-2	30 kV AD / 4 kV CD
		EN 61000-4-3	10 V/m
		EN 61000-4-4	2 kV
		EN 61000-4-6	10 V
		EN 55011	класс B
Виброустойчивость		DIN EN 60947-5-2	1 мм амплитуда, период колебаний 5 мин., 30 мин. в зависимости от оси при резонансе или 55 Гц
Ударопрочность		DIN EN 60947-5-2	30 г 6 ударов / 11 мс полусинуса (x, y, z)
MTTF	[годы]	1269	
Сертификат UL		Ta	-25...60 °C
		Enclosure type	Type 1
		напряжение питания	Limited Voltage/Current
		Регистрационный номер UL	D004
		Номер файла UL	E174191

KG5300

Емкостной датчик

KG-3150NANKG/SL/1P/IO

Механические данные		
Вес	[g]	62
Корпус		Резьбовой корпус
Монтаж		незаподлицо
Размеры	[mm]	M18 x 1 / L = 92,5
Обозначение резьбы		M18 x 1
Материал		PBT (полибутилентерефталат); PC; POM
Момент затяжки	[Nm]	8

Дисплеи / Элементы управления		
Дисплей	Состояние выхода	1 x светодиод, жёлтый

Принадлежности	
Комплект поставки	крепежные гайки: 2

Примечания	
Упаковочная величина	1 шт.

электрическое подключение

Кабель: 2 m, PUR (полиуретан), Ø 4 mm; 3 x 0,34 mm²

Соединение

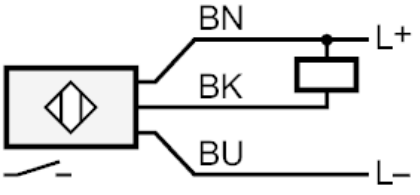

BK:	OUT / IO-Link
	Цвета жил :
BK =	черный
BN =	коричневый
BU =	синий