MK5531

Датчик цилиндров с элементом GMR

MKC3028BBPKG/G/ZH

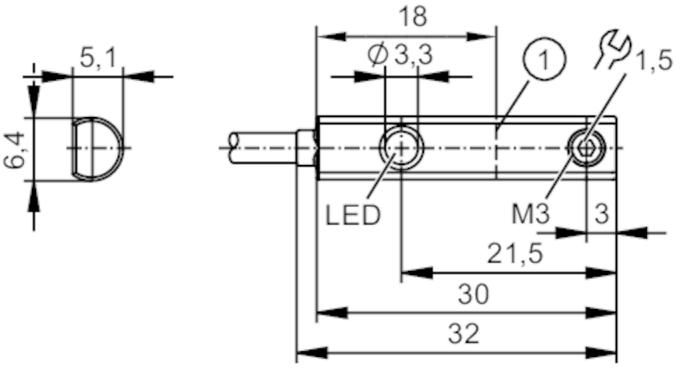

1 активная поверхность

Характеристики		
Электрическое исполнение		PNP
Функция выходного сигнала		NO
Размеры	[mm]	32 x 6,4 x 5,1
Электронные данные		
Рабочее напряжение	[V]	10...30 DC; ("supply class 2" согласно cULus)
Потребление тока	[mA]	< 10
Класс защиты		III
Защита от перепутывания полярности		да
Время задержки включения питания	[s]	< 0,05
Выходы		
Электрическое исполнение		PNP
Функция выходного сигнала		NO
Макс. падение напряжения коммутационного выхода DC	[V]	2,5
Постоянный ток нагрузки коммутационного выхода DC	[mA]	100
Частота переключения DC	[Hz]	> 1000
Защита от короткого замыкания		да
Тип защиты от короткого замыкания		тактовый
Защита от перегрузок по току		да
Диапазон контроля		
Порог чувствительности	[mT]	2,8
Точность/ погрешность		
Гистерезис	[mm]	0,5...1,5

MK5531

Датчик цилиндров с элементом GMR

MKC3028BBPKG/G/ZH

Воспроизводимость	[mm]	< 0,1	
Условия эксплуатации			
Температура окружающей среды	[°C]	-25...80	
Степень защиты		IP 65; IP 67; IP 68	
Испытания / одобрения			
ЭМС		EN 61000-4-2	- CD / 8 kV AD
		EN 61000-4-3	10 V/m
		EN 61000-4-4	2 kV
		EN 61000-4-6	10 V
		EN 55011	класс B
Виброустойчивость		DIN EN 60068-2-6	15 г (10...55 Hz) / 10 frequency cycles, 1 octave/minute, in 3 axes
Ударопрочность		DIN IEC 68-2-27	30 г 11 ms Halbsinus; je 1000 Schocks in jede Richtung der 3 Koordinatenachsen
Вибропрочность		DIN EN 60068-2-64	10 г / (20...2000 Hz) 100 Minuten, in 3 Achsen
MTTF	[годы]	3523	
Сертификат UL		Ta	-25...55 °C
		Enclosure type	Type 1
		напряжение питания	Class 2
		Регистрационный номер UL	C013
		Номер файла UL	E174191
Механические данные			
Вес	[g]	33,6	
Монтаж		установка заподлицо	
Конструктивное исполнение цилиндра		цилиндры с C-пазом	
Размеры	[mm]	32 x 6,4 x 5,1	
Материал		корпус: PA (полиамид) усиленное стекловолокно; Резьбовая втулка: латунь; установочный винт: нерж.сталь	
Дисплеи / Элементы управления			
Дисплей		Состояние выхода	1 x светодиод, жёлтый
Примечания			
Упаковочная величина		1 шт.	

MK5531

Датчик цилиндров с элементом GMR

MKC3028BBPKG/G/ZH

электрическое подключение

Кабель: 2 m, PUR (полиуретан); 3 x 0,14 mm²
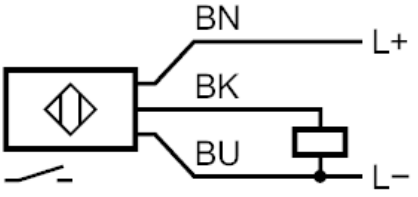
Соединение