RM8004

Абсолютный многооборотный энкодер с полым валом

RMS0024-C24/USU

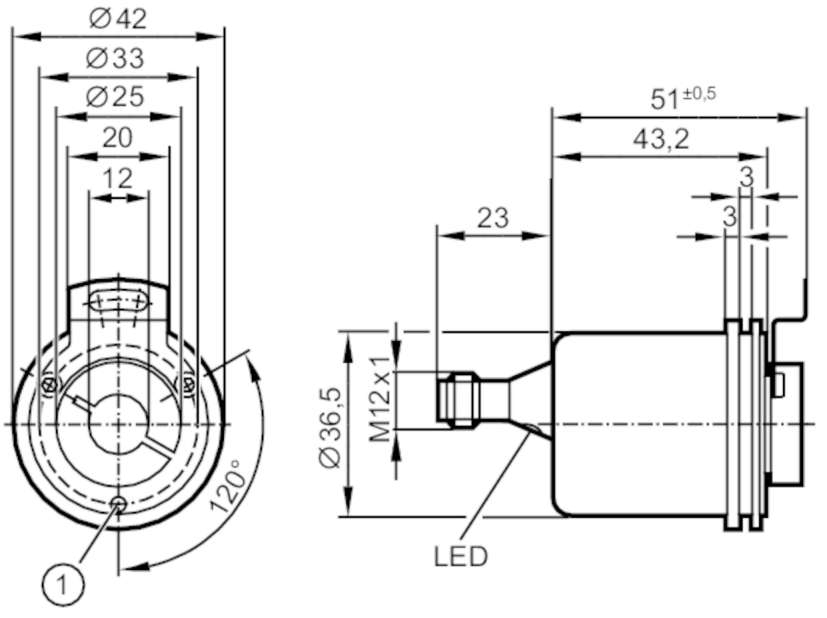

1 M3 x 6

Характеристики		
Разрешение		4096 шаги; 4096 обороты; 24 бит
Коммуникационный интерфейс		CAN
Исполнение вала		одностороннее отверстие для вала
Диаметр вала	[mm]	12
Приложение		
Функциональный принцип		абсолютный
Тип разрешения		Многооборотный
Электронные данные		
Рабочее напряжение	[V]	9...30 DC; ("supply class 2" согласно cULus)
Потребление тока	[mA]	< 100; ((10 V DC) ; ≤ 50 (24 V DC))
Класс защиты		III
Защита от переполюсовки		да
Выходы		
Защита от короткого замыкания		да
Код		бинарный
Диапазон измерения/настройки		
Разрешение		4096 шаги; 4096 обороты; 24 бит
Точность/ погрешность		
Точность	[°]	0,25

RM8004

Абсолютный многооборотный энкодер с полым валом

RMS0024-C24/USU

Программное обеспечение / Программирование		
Выбор параметров		параметр CAN; шкала; предустановка; скорость передачи; направление вращения; Идентификатор узла (Node ID)
Интерфейсы		
Коммуникационный интерфейс		CAN
CAN		
Протокол		CANopen
Заводские настройки		скорость передачи: 125 kBit/s
		Идентификатор узла (Node ID): 32
Версия		DSP - 406 V3.1; DS 301 V4.02; DS 306 V2.0
Условия эксплуатации		
Температура окружающей среды	[°C]	-40...85
Макс. допустимая относительная влажность воздуха	[%]	98
Степень защиты		IP 65; (на корпусе: IP 65; на валу: IP 64)
Испытания / одобрения		
Ударопрочность		< 300 г (6 ms)
Вибропрочность		30 г (10...1000 Hz)
MTTF	[годы]	240
Механические данные		
Вес	[g]	235,5
Корпус		Цилиндрический
Размеры	[mm]	Ø 36,5 / L = 74
Материал		фланец: алюминий; защита: сталь с порошковым покрытием
Макс. оборот, механический	[U/min]	6000
Макс. пусковой вращающий момент	[Nm]	0,03
Reference temperature torque	[°C]	25
Исполнение вала		одностороннее отверстие для вала
Диаметр вала	[mm]	12
Материал вала		сталь
Макс. аксиальная нагрузка на вал (на конце вала)	[N]	40
Макс. радиальная нагрузка на вал (на конце вала)	[N]	110
Крепежный фланец		Ø 36.5 mm
Дисплеи / Элементы управления		
Дисплей	Preoperational Mode	светодиод, зелёный
	Operational Mode	светодиод, зелёный мигает
	Сообщение об ошибке	светодиод, красный мигает
Примечания		
Упаковочная величина		1 шт.

RM8004

Абсолютный многооборотный энкодер с полым валом

RMS0024-C24/USU

электрическое подключение

Разъем: 1 x M12, осевой; кодировка: A

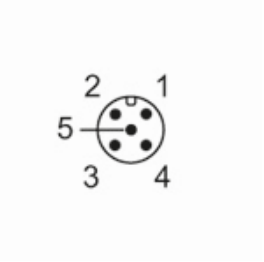

1	CAN_GND
2	VBBc
3	GND (PE)
4	CAN_High
5	CAN_Low